SAFCO®
an LDI Company
New Hope, MN 55428
www.safcoproducts.com

ASSEMBLY INSTRUCTIONS

INSTRUCTIONS DE MONTAGE

INSTRUCCIONES DE ENSAMBLAJE

5353

Mobile File Cart with Locking Top

Moblle Dossier Charrette avec Verrouillage du Couvercle

Móvil Archivo Carreta con Tapa Cerradero

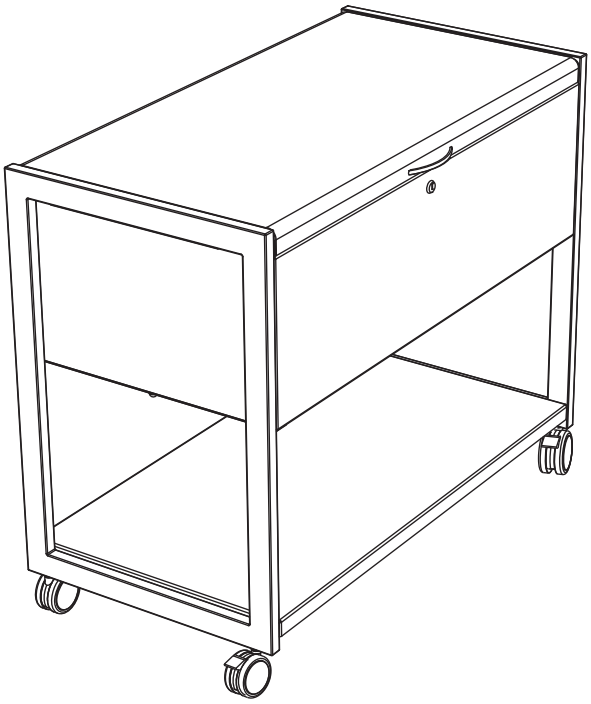

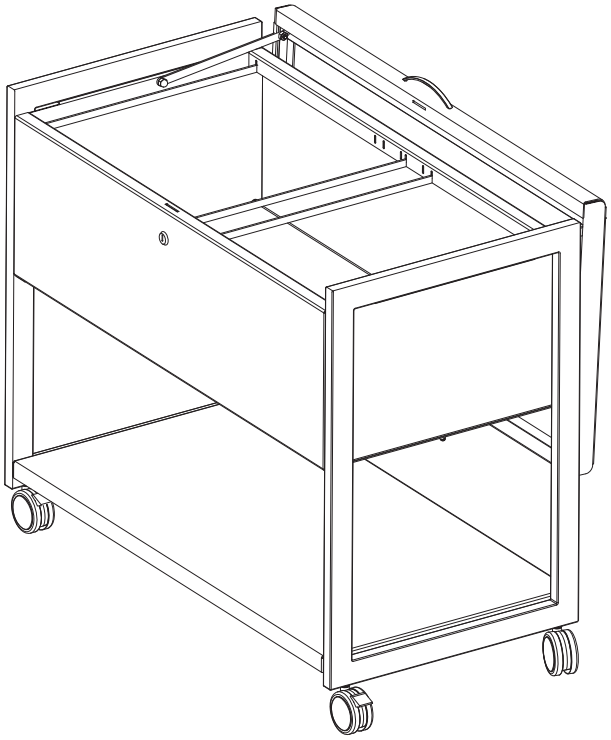

PRODUCT WARRANTY REGISTRATION is available online at: **www.safcoproducts.com**

- L'INSCRIPTION POUR LA GARANTIE DU PRODUIT est disponible sur l'Internet : **www.safcoproducts.com**
- El REGISTRO PARA LA GARANTÍA DEL PRODUCTO está disponible en la Internet: **www.safcoproducts.com**

For questions or concerns, please call **1-800-664-0042**
available Monday-Friday 7:00 AM to 6:00 PM (Central Time) (English-speaking operators)

Si vous avez des questions pour poser ou les préoccupations pour exprimer, connecter **au 1-800-664-0042** de 7H00 à 18H00 (Heure centrale) (Opérateurs de langue anglaise)

Si usted tiene preguntas o preocupaciones, por favor llame **1-800-664-0042** de 7:00 AM a 6:00 PM (Hora Central) (Operadores que hablan inglés)

5353-37MP: 1 of 7; 6/09
Rev.2; 10/26

PARTS LIST

CODE	DESCRIPTION	QTY	PART NO.
A	**File Box, Right Side**	1	5353-03BL
B	**File Box, Left Side**	1	5353-04BL
C	**File Box Front**	1	5353-05BL
D	**File Box Back**	1	5353-06BL
E	**File Box Lid**	1	5353-07BL
F	**Lid Support**	1	5353-08BL
G	**Shelf**	1	5353-09BL
H	**File Box Bottom**	1	5353-10BL
I	**Rail Sleeves**	4	5353-11NC
J	**File Hanger**	4	5353-12NC
K	**Set of 2 Keys(not shown)**	1	5353-14NC
L	**Lid sleeve**	2	5353-15NC

TOOLS REQUIRED:
Flat-bladed Screwdriver
Phillips Screwdriver
Hammer
Box wrench

HARDWARE PACK 5353-19NC

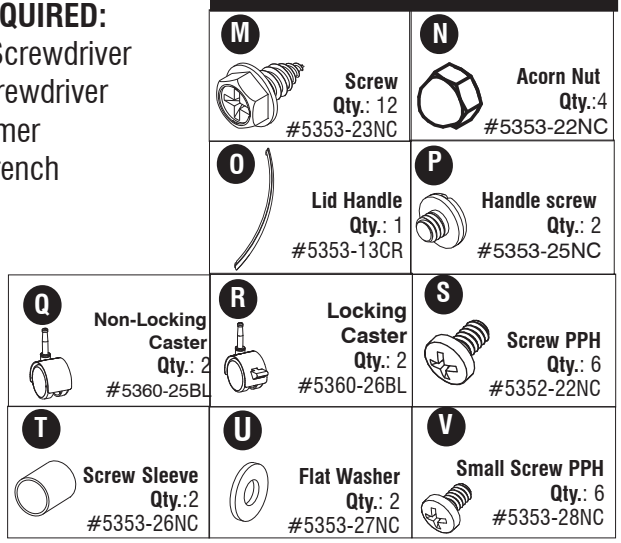

LISTE DES PIÈCES

CODE	DESCRIPTION	QUANTITÉ	N° DE PIECE
A	*Dossier boîte, côté droit*	1	*5353-03BL*
B	*Dossier boîte, côté gauche*	1	*5353-04BL*
C	*Dossier boîte, devant*	1	*5353-05BL*
D	*Dossier boîte, arrière*	1	*5353-06BL*
E	*Charrette de cadre, couvercle*	1	*5353-07BL*
F	*Couvercle support*	*1*	*5353-08BL*
G	*Étagrère*	*1*	*5353-09BL*
H	*Dossier boîte, inférieur*	*1*	*5353-10BL*
I	*Rail manchon*	*4*	*5353-11NC*
J	*Dossier cintre*	*4*	*5353-12NC*
K	*Ensemble de 2 clés (non montré)*	*1*	*5353-14NC*
L	*Couvercle manchon*	*2*	*5353-15NC*

OUTILS REQUIS :
Tournevis plat à lame
tournevis à pointe cruciforme
Marteau
Boîte de fin clef

Paquet matérial 5353-19NC

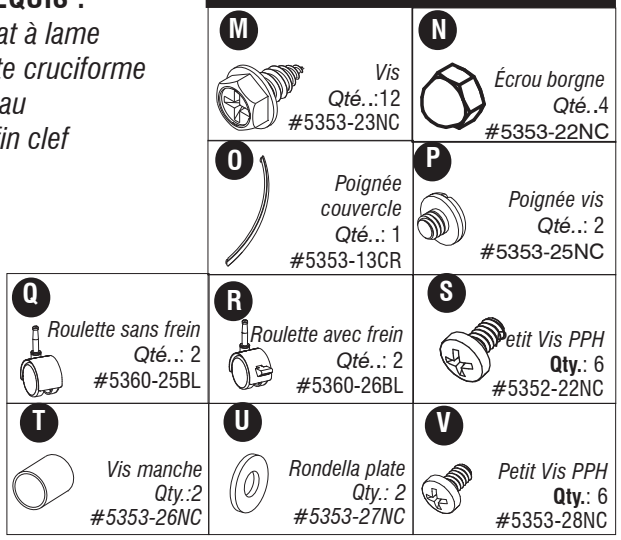

LISTA DE PIEZAS

CODIGO	DESCRIPCIÓN	CANTIDAD	NO. DE PIEZA
A	Archivos caja, lateral derecho	1	5353-03BL
B	Archivos caja, lateral izquierdo	1	5353-04BL
C	Archivos caja, delante	1	5353-05BL
D	Archivos caja, atrás	1	5353-06BL
E	Archivos caja tapa	1	5353-07BL
F	Apoyo tapa	1	5353-08BL
G	Estante	1	5353-09BL
H	Fondo del archivo caja	1	5353-10BL
I	Reil manga	4	5353-11NC
J	Percha carpeta	4	5353-12NC
K	Juego de 2 llaves (no demostrado)	1	5353-13NC
L	La protector para el tapa	2	5353-15NC

HERRAMIENTAS REQUERIDAS:
Piso aspas destornillador
Destornillador Phillips
Martillo
Cuadro de llave

Paquete material 5353-19NC

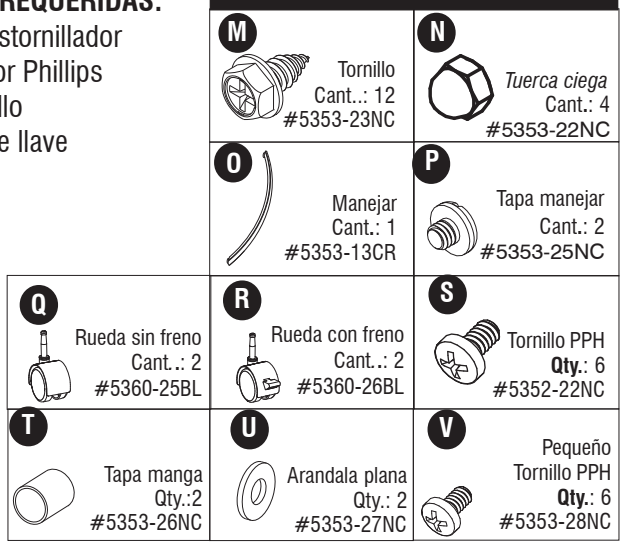

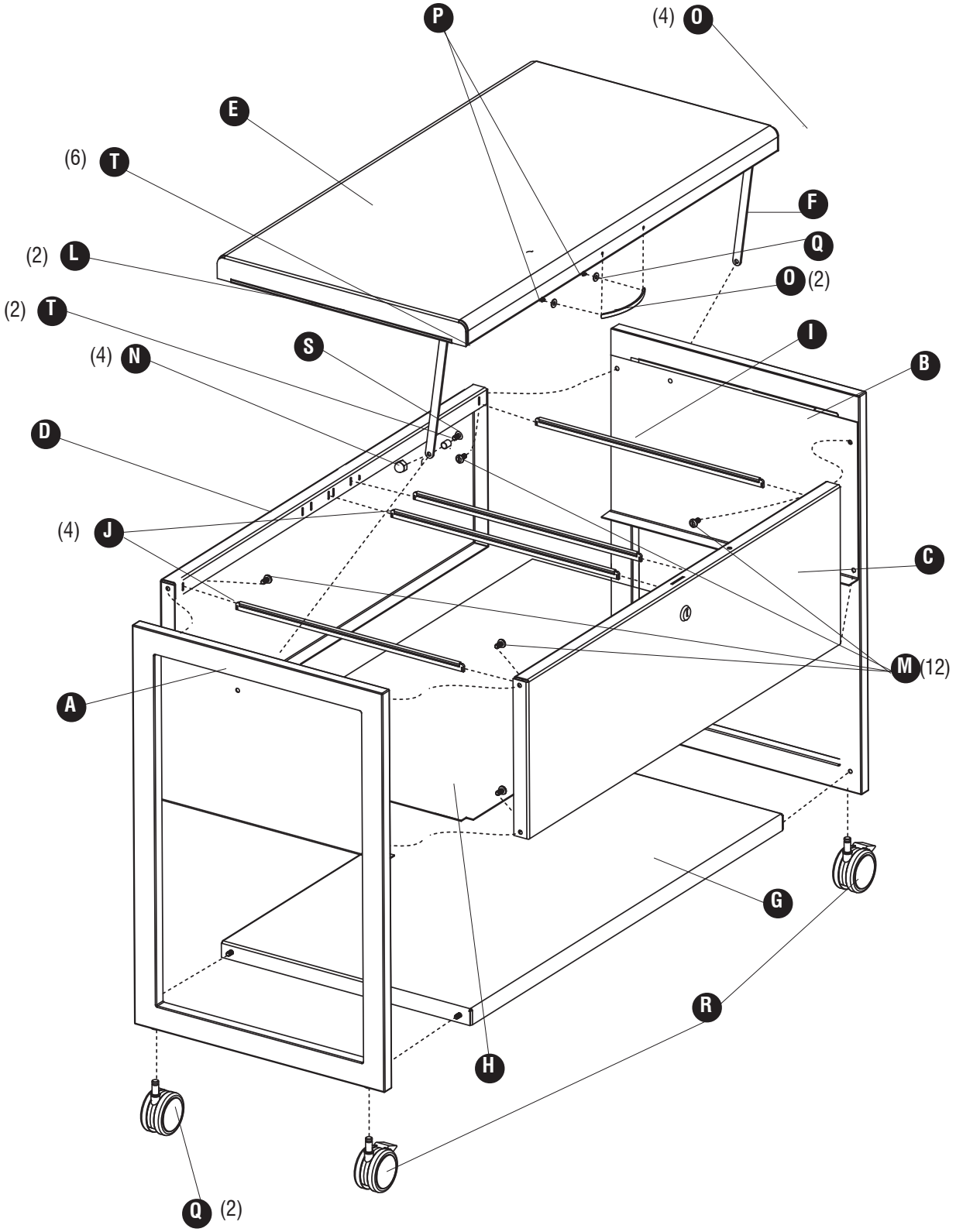
P
(4) O
E
(6) T
F
Q
(2) L
O (2)
(2) T
I
S
(4) N
B
D
(4) J
C
M (12)
A
G
R
H
Q (2)

1

M (2)

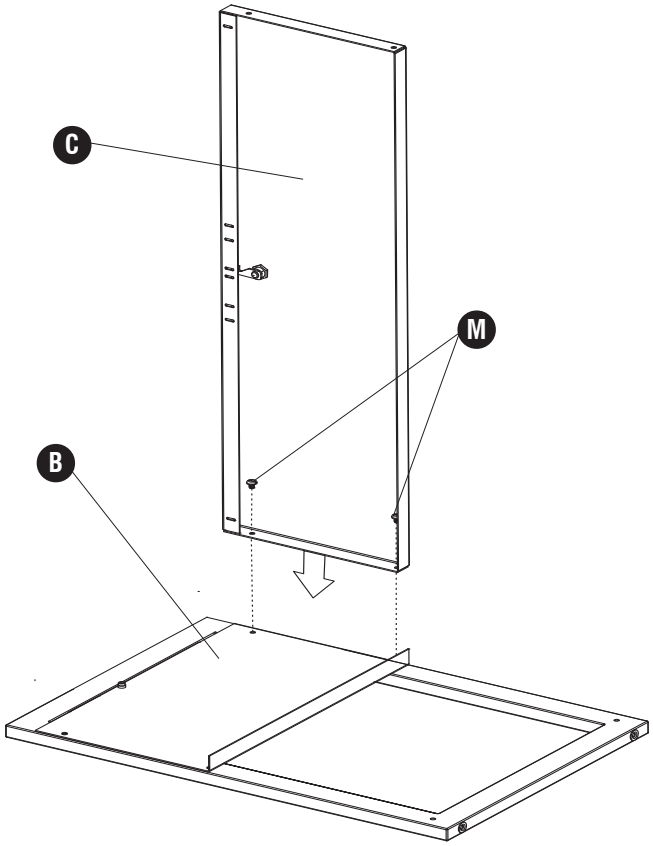

2

M (2)

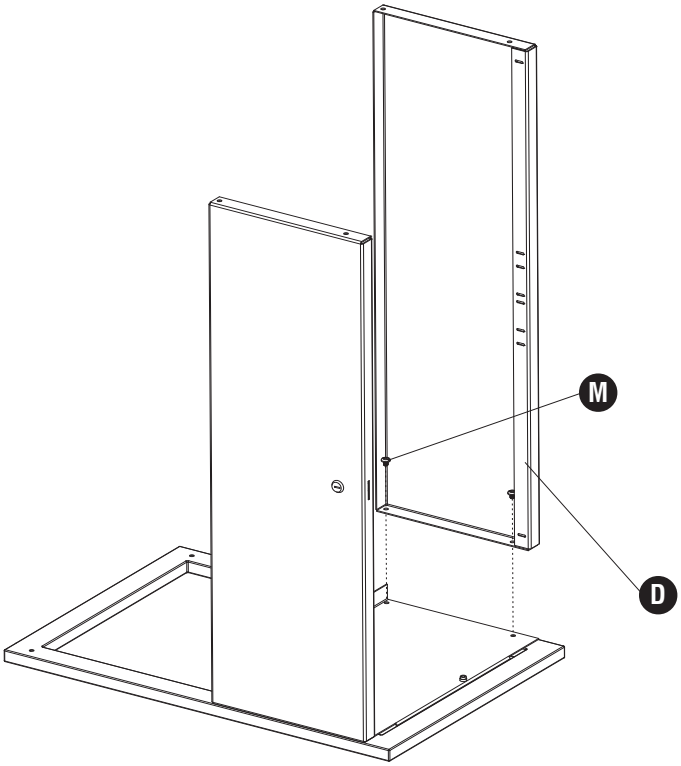

3

M (2)

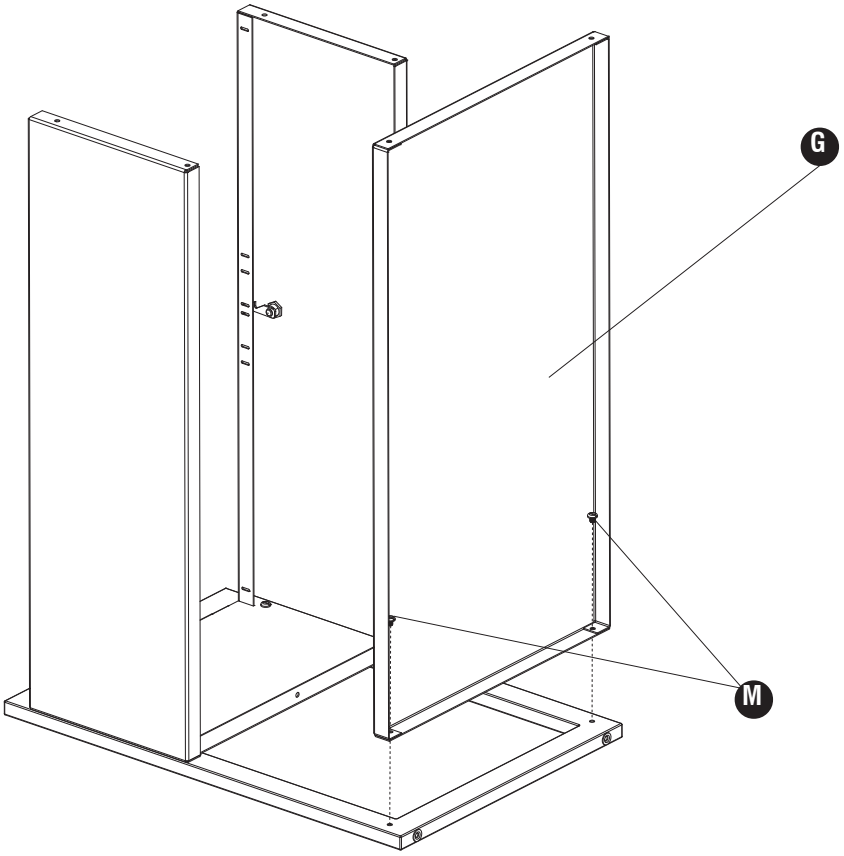

4

Q (2) R (2) M (6)

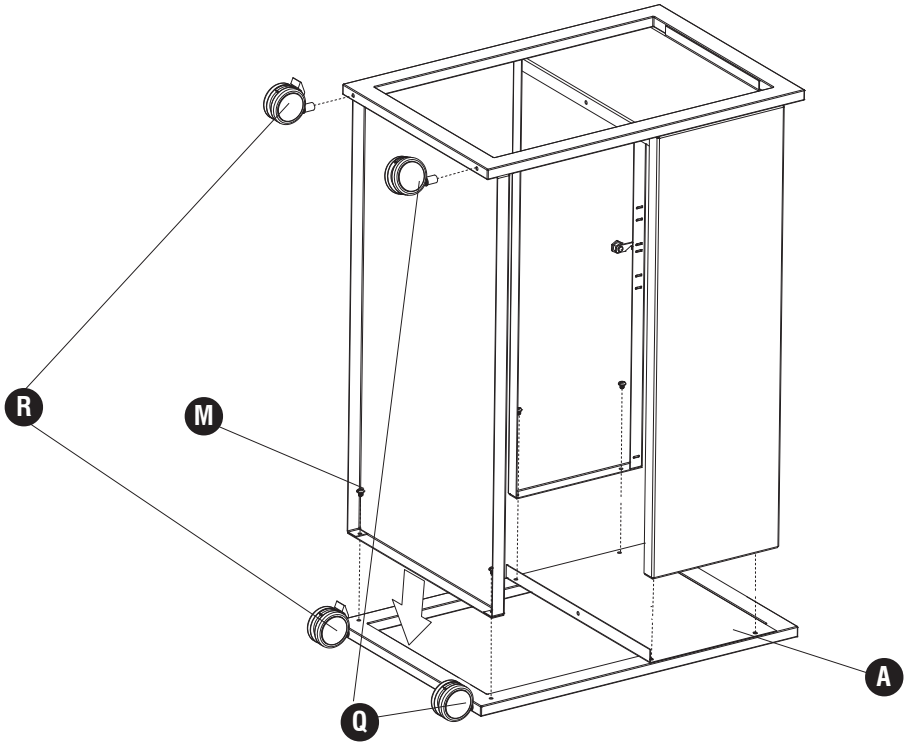

5

V (2) N (2)

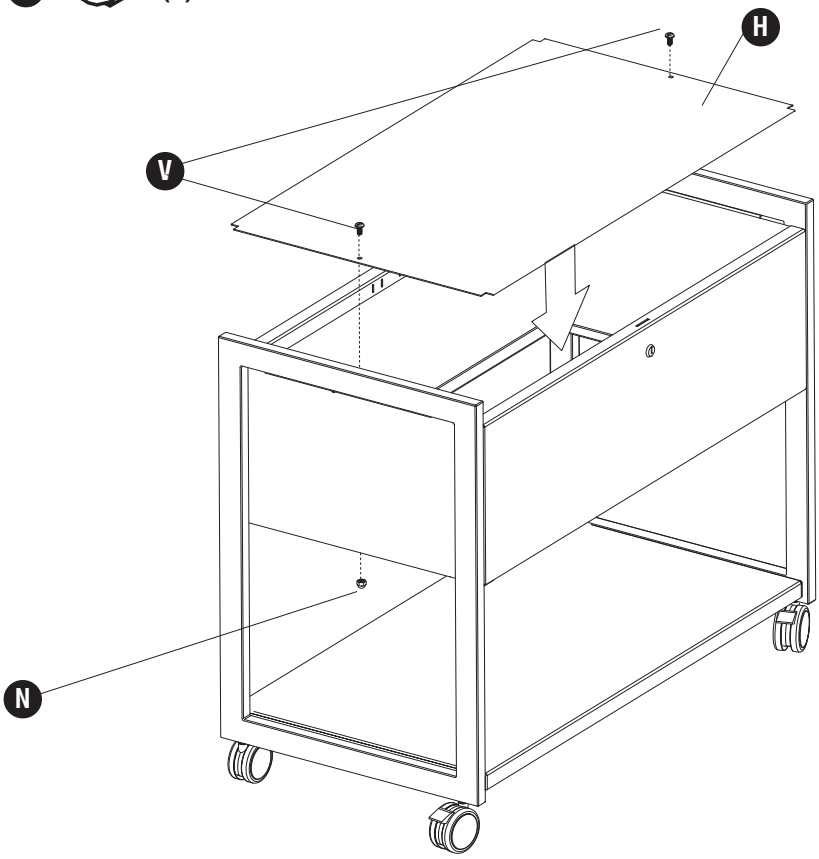

6

O (1) P (2) U (2)

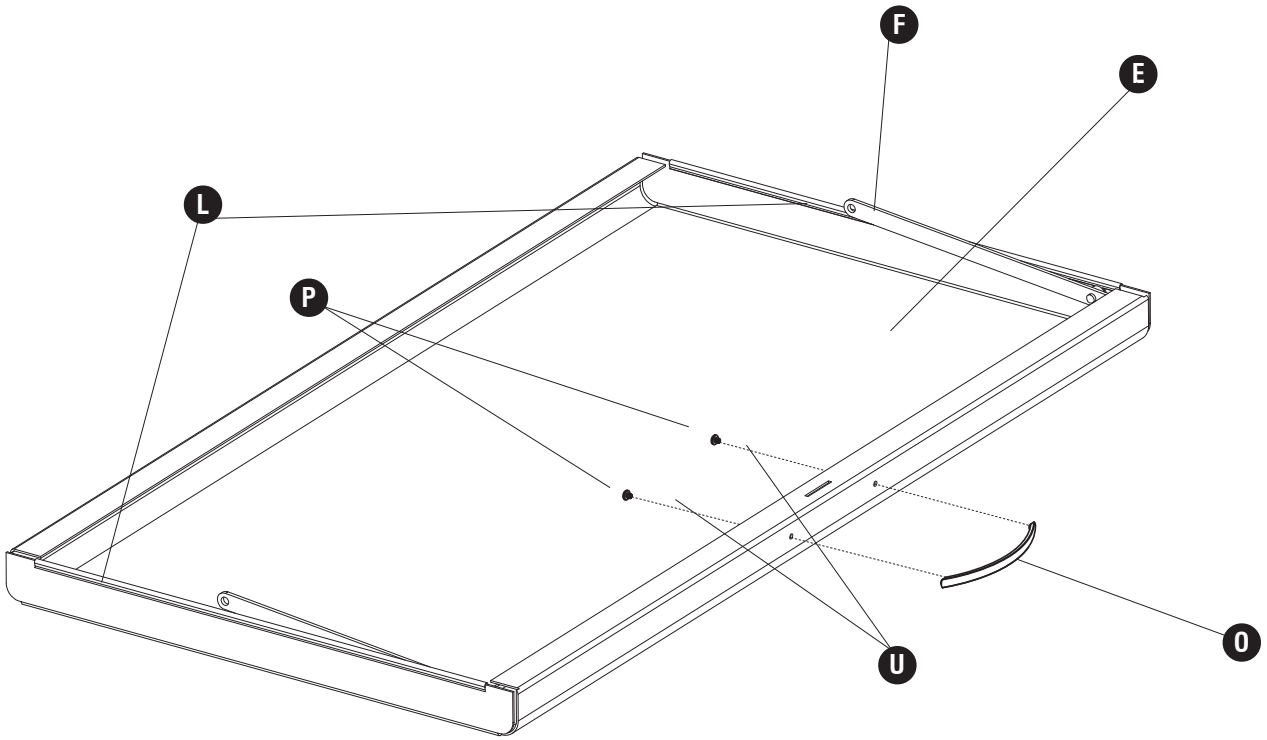
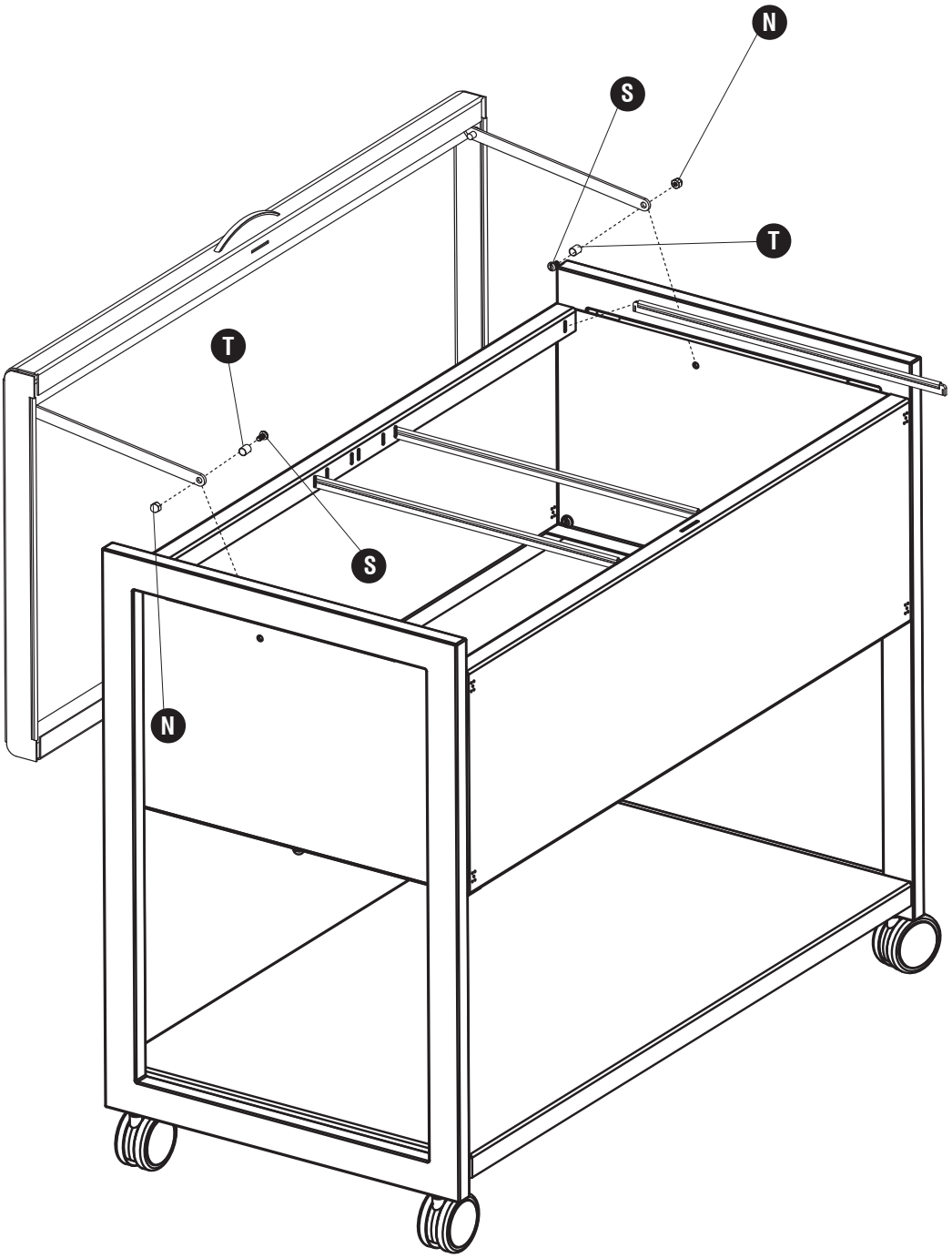
7 S (2) T (2) N (2)